附刻度調速閥
直線型

RoHS　New

直線型　黃銅 無電解鍍鎳　不鏽鋼

流量的數值管理

『作業工數削減』
『降低設定錯誤』!

流量可數值管理的刻度視窗

本體尺寸1	
表示窗	針閥迴轉數
1	1
2	2
8	8

本體尺寸2以上	
表示窗	針閥迴轉數
1	1
2	2
10	10

有4種方向可做選擇，考慮辨識性的配置

刻度窗方向: 0°　刻度窗方向: 90°

刻度窗方向: 180°　刻度窗方向: 270°

大型化的壓下鎖定式旋鈕

針閥鎖定的作業性提昇

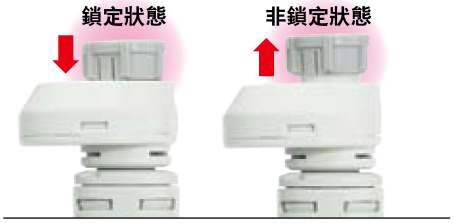

大型化與每90°刻度的記號使作業性提昇

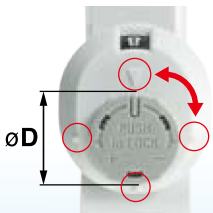

本體尺寸	øD [mm]
1	9.4
2	12 (連接口徑1/8) 13 (連接口徑1/4)
3	16.6
4	18.8

AS-FS Series

SMC

CAT.TS20-244A

流量的再現性

流量的再現性提昇

採用固定阻擋面(迴轉擋塊)，全閉時(流量0)的旋鈕可保持一定位置。因此旋鈕迴轉數的誤差，幾乎不會發生。

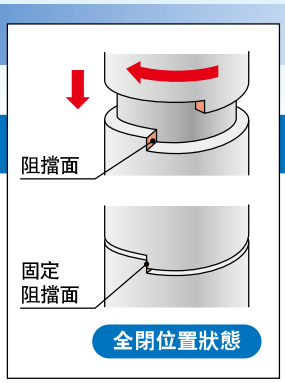

安裝組合變化

直接安裝

安裝面與上蓋不干涉時

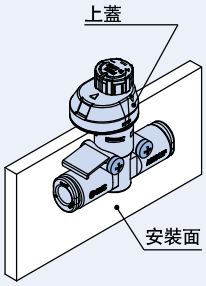

安裝面與上蓋干涉時

需要連接器。 P.7

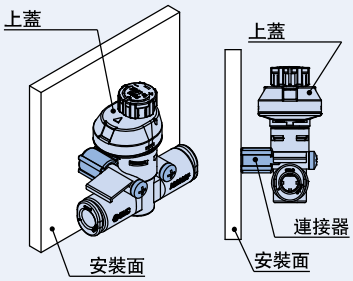

固定座安裝

P.10

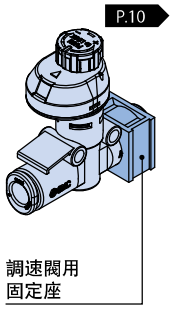

DIN軌道安裝

P.7

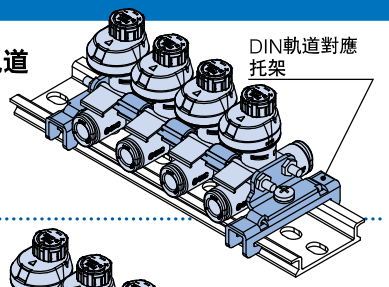

P.7

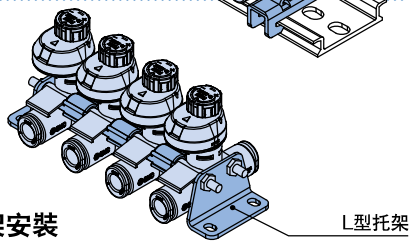

L型托架安裝

容易識別

以銘板識別

依識別銘板的張貼，
可做多數安裝時的識別及流向的識別

(銘板張貼例)

用顏色識別

系列	釋放套顏色	
	公釐	英吋
P.3 AS-FS系列	淺灰色	橘色
P.8 AS-FSG系列	白色	白色

SMC

◎無電解鍍鎳規格為標準化　◎不鏽鋼規格為標準化

系列組合變化

型式	適用氣壓管外徑												金屬零件材質	適用氣壓管材質
	公釐尺寸						英吋尺寸							
	3.2	4	6	8	10	12	1/8"	5/32"	1/4"	5/16"	3/8"	1/2"		
AS1002FS□	●	●	●				●	●	●				·黃銅 ·不鏽鋼	尼龍 （T,TIA系列） 軟尼龍 （TS,TISA系列） 聚氨酯 （T,TIUB系列） 氟素樹脂 （TLM,TILM系列） （TH,TIH系列）
AS2002FS□		●	●					●	●					
AS2052FS□			●	●					●	●				
AS3002FS□			●	●	●	●			●	●	●			
AS4002FS□					●	●					●	●		

壓下鎖定式系列 組合變化

附快速接頭 調速閥 *AS Series*

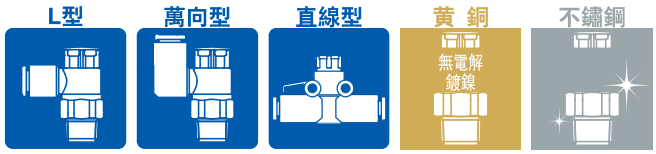

本體尺寸	管連接口徑	適用氣壓管外徑	
		公釐尺寸	英吋尺寸
1～4	M5～1/2	ø2～ø16	ø1/8"～ø1/2"

詳細請參照WEB目錄。

附刻度調速閥
直線型
AS-FS Series

RoHS

直線型 黃銅無電解鍍鎳

型式

型式	適用氣壓管外徑											
	公釐尺寸						英吋尺寸					
	3.2	4	6	8	10	12	1/8"	5/32"	1/4"	5/16"	3/8"	1/2"
AS1002FS□	●	●	●				●	●	●			
AS2002FS□		●	●					●	●			
AS2052FS□			●	●					●	●		
AS3002FS□			●	●	●	●			●	●	●	
AS4002FS□					●	●					●	●

規格

使用流體	空氣
保証耐壓力	1.5MPa
最高使用壓力	1MPa
最低使用壓力	0.1MPa
周圍溫度及使用流體溫度	−5～60°C(不結冰)
適用氣壓管材質	尼龍、軟尼龍、聚氨酯註)、FEP、PFA

註)軟尼龍·聚氨酯，請注意最高使用壓力。
(詳細請參照網頁**WEB目錄**或Best Pneumatics No.⑥。)

流量及音速傳導

型式		AS1002FS□			AS2002FS□		AS2052FS□		AS3002FS□				AS4002FS□	
氣壓管外徑	公釐尺寸	ø3.2	ø4	ø6	ø4	ø6	ø6	ø8	ø6	ø8	ø10	ø12	ø10	ø12
	英吋尺寸	ø1/8"	ø5/32"	ø1/4"	ø5/32"	ø1/4"	ø1/4"	ø5/16"	ø1/4"	ø5/16"	ø3/8"	—	ø3/8"	ø1/2"
C值：音速傳導 $dm^3/(s\cdot bar)$	自由流向	0.3	0.4	0.6	0.4	0.6	1.0	1.2	1.1	1.6	2.2	2.6	2.4	3.5
	控制流向	0.3			0.4	0.6	1.0	1.2	1.3	1.9	2.7	3.3	2.8	4.1
b值：臨界壓力比	自由流向	0.3	0.2		0.3	0.1	0.2		0.2				0.3	0.2
	控制流向	0.2	0.3	0.4	0.2		0.2	0.3	0.1		0.2		0.1	0.2

本體的流動方向的記號

JIS記號

註1) C值、b值為控制流向全開狀態及自由流向針閥全閉狀態的值。
註2) AS-FG系列(不鏽鋼規格)也相同。

型號表示方法

AS **200** 2 **F** **S** **1** − **06**

本體尺寸

100	M5基準
200	1/8基準
205	1/4基準
300	3/8基準
400	1/2基準

快速接頭

附刻度

刻度窗方向

無記號	0°	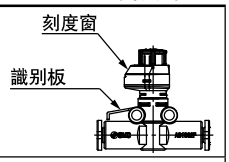
1	180°	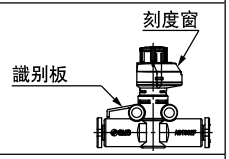
2	90°	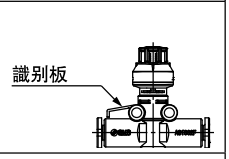
3	270°	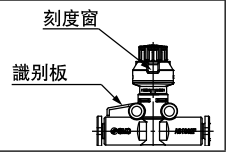

適用氣壓管外徑註1)

公釐尺寸		英吋尺寸	
23	ø3.2註2)	**01**	ø1/8"
04	ø4	**03**	ø5/32"
06	ø6	**07**	ø1/4"
08	ø8	**09**	ø5/16"
10	ø10	**11**	ø3/8"
12	ø12	**13**	ø1/2"

註1) 適用氣壓管外徑的選定，請以型式表(上記)做確認。
註2) 請使用ø1/8"的氣壓管。

⚠注意

使用前請務必詳讀。
關於安全上的注意事項，請確認封底頁，關於驅動控制機器／共通注意事項，請確認本公司網頁的「SMC產品操作注意事項」及「操作說明書」。
http://www.smcworld.com

SMC

選配

①直接安裝用連接器

※安裝面與上蓋有干涉時使用。

型式	適用系列
AS-10A1	AS1002FS□
AS-20A1	AS2002FS□
AS-25A1	AS2052FS□
AS-30A1	AS3002FS□

※AS4002FS□，不需連接就可安裝。

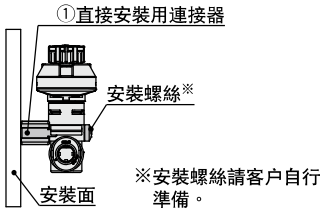

②DIN軌道對應托架

型式	適用系列	個數
AS-10D	AS1002FS□	2
AS-20D	AS2002FS□	
AS-25D	AS2052FS□	
AS-30D	AS3002FS□	
AS-40D	AS4002FS□	

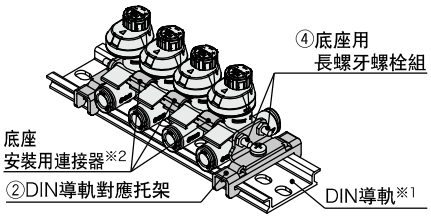

③L型托架

型式	適用系列	個數
AS-10L	AS1002FS□	2
AS-20L	AS2002FS□	
AS-25L	AS2052FS□	
AS-30L	AS3002FS□	
AS-40L	AS4002FS□	

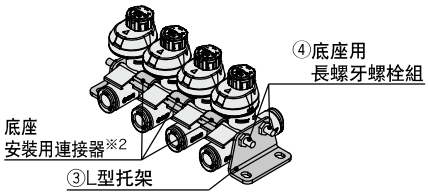

※1 DIN軌道請由客户自行準備。
※2 包含底座用長螺牙螺栓組(AS4002FS□除外)，詳細請參照下記組件內容。

④底座用長螺牙螺栓組

型式				適用系列	
4連	6連	8連	10連	公釐尺寸	英吋尺寸
AS-1AB	**AS-3AB**	**AS-5AB**	**AS-7AB**	AS1002FS□-23	AS1002FS□-01
				AS1002FS□-04	AS1002FS□-03
	AS-4AB	**AS-6AB**	**AS-8AB**	AS1002FS□-06	—
AS-2AB				—	AS1002FS□-07
AS-9AB	**AS-10AB**	**AS-11AB**	**AS-12AB**	AS2002FS□-04	AS2002FS□-03
				AS2002FS□-06	—
				—	AS2002FS□-07
AS-13AB	**AS-14AB**	**AS-15AB**	**AS-16AB**	AS2052FS□-06	—
				—	AS2052FS□-07
				AS2052FS□-08	AS2052FS□-09
AS-17AB	**AS-18AB**	**AS-20AB**	**AS-21AB**	AS3002FS□-06	—
				—	AS3002FS□-07
				AS3002FS□-08	AS3002FS□-09
				AS3002FS□-10	—
				—	AS3002FS□-11
	AS-19AB		**AS-22AB**	AS3002FS□-12	—
AS-43B	**AS-45B**	**AS-47B**	**AS-48B**	AS4002FS□-10	—
				—	AS4002FS□-11
				AS4002FS□-12	—
				—	AS4002FS□-13

底座用長螺牙螺栓組詳細內容

型式	底座安裝用連接器		長		付　品			
	型式	個數	螺栓長度	個數	六角螺帽	個數	平墊圈	個數
AS-1AB	AS-10A	3	72	2	M3	4	M3	4
AS-2AB			90	2				
AS-3AB		5	104	2				
AS-4AB			114	2				
AS-5AB		7	135	2				
AS-6AB			143	2				
AS-7AB		9	167	2				
AS-8AB			170	2				
AS-9AB	AS-20A	3	90	2				
AS-10AB		5	135	2				
AS-11AB		7	167	2				
AS-12AB		9	208	2				
AS-13AB	AS-25A	3	111	2	M4	4	M4	4
AS-14AB		5	147	2				
AS-15AB		7	191	2				
AS-16AB		9	236	2				
AS-17AB	AS-30A	3	111	2				
AS-18AB		5	158	2				
AS-19AB		5	179	2				
AS-20AB		7	236	2				
AS-21AB		9	258	2				
AS-22AB		9	277	2				
AS-43B	—		119	2				
AS-45B			179	2				
AS-46B			191	2				
AS-47B			236	2				

※AS4002FS□型只需要長螺牙螺栓組就可對應。(不需要底座安裝用連接器就可安裝)。

訂購例

L型托架及DIN軌道安裝金具，不附底座用長螺牙螺栓。
請依照連數，另外訂購。

例) AS2002FS-06
4個連結，兩側安裝L型托架時

- **調速閥** **AS2002FS-06** … 4個
- **L型托架** **AS-20L** …… 2個
- **底座用長螺牙螺栓組**
  (含底座安裝用連接器) **AS-9AB** …… 1組

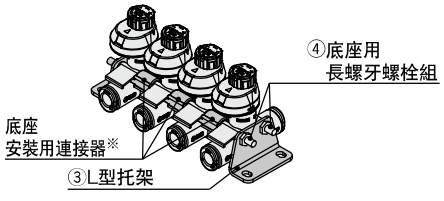

※包含底座用長螺牙螺栓組(AS4002FS□除外)，詳細請參照左記組件內容。

針閥／流量特性

註）流量特性為代表值。

AS1002FS□

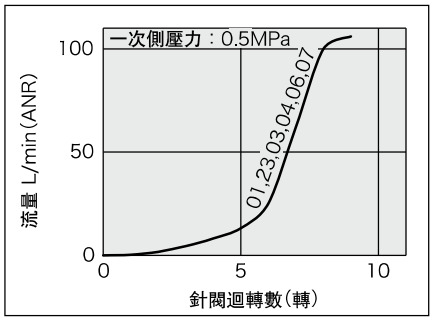

AS2002FS□

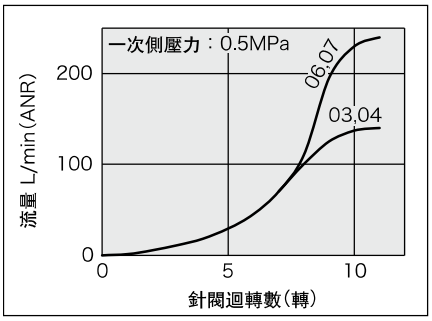

AS2052FS□

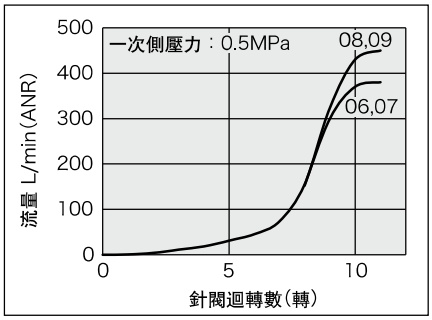

AS3002FS□

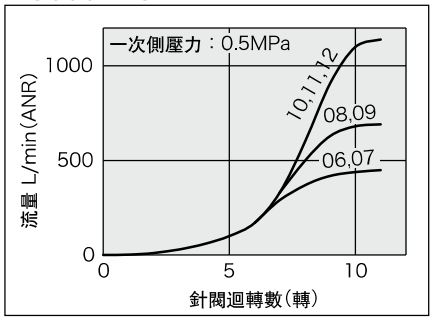

AS4002FS□

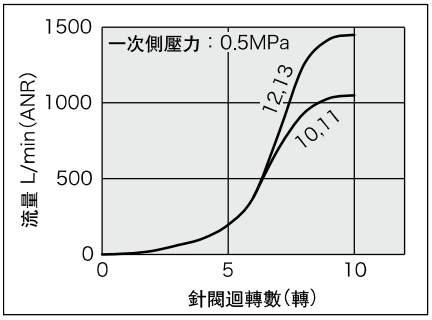

註）圖內流量特性上的數字，所示為適用氣壓管外形的型號記號。

構造圖

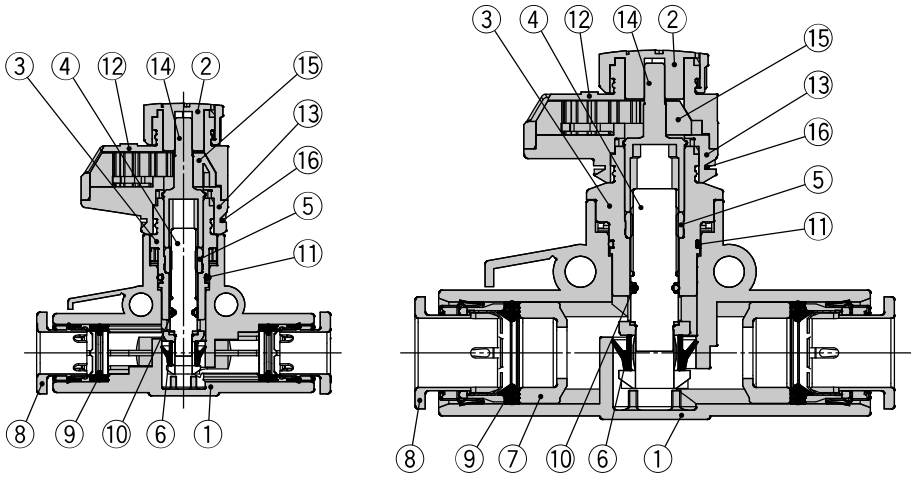

構成零件

編號	名稱	材質	備考
1	**本體A**	PBT	
2	**旋鈕**	POM	
3	**本體B**	PBT	
4	**針閥**	PBT	
5	**針閥導軌**	黃銅	無電解鍍鎳
6	**U形密封圈**	HNBR	
7	**連接塊**	PBT註)	
8	**卡匣**	—	
9	**密封圈**	NBR	
10	**O形環**	NBR	
11	**O形環**	NBR	
12	**上蓋A**	POM	
13	**上蓋B**	POM	
14	**齒輪**	PPS	
15	**刻度齒輪**	POM	
16	**固定夾**	不鏽鋼	

註）AS3002FS□-11、AS4002FS□-11、AS4002FS□-13為黃銅無電解鍍鎳。

L型托架

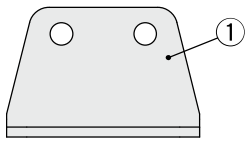

構成零件

編號	名稱	材質
1	**托架**	鋼帶

DIN軌道對應托架

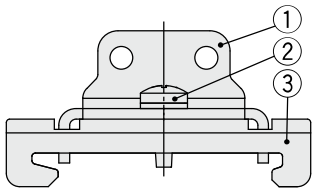

構成零件

編號	名稱	材質
1	**托架**	鋼帶
2	**十字槽小盤頭螺絲**	鋼線
3	**固定金具**	鋼帶

外形尺寸圖

刻度窗方向：0°

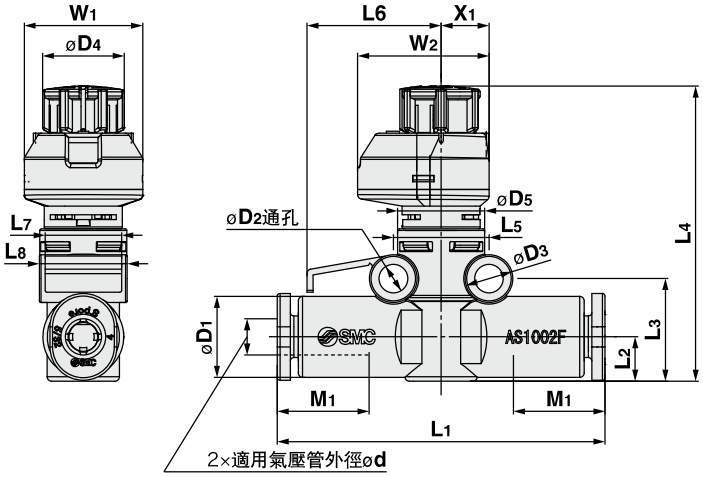

正面圖　　右側面圖

刻度窗方向：180°

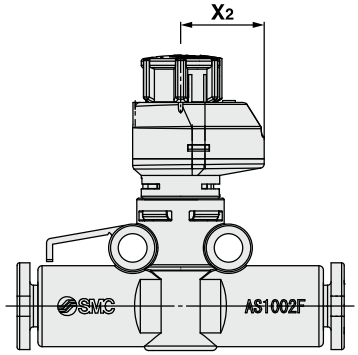

釋放套尺寸

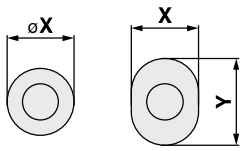

對象：ø3.2, ø4, ø6, ø1/8", ø5/32"

公釐尺寸

型式	適用氣壓管外徑ød	D1	釋放套尺寸 øX(X)	釋放套尺寸 Y	D2	D3	D4	D5	L1	L2	L3	L4註) MAX.	L4註) MIN.	L5	L6	L7	L8	M1	W1	W2	X1	X2	質量(g)
AS1002FS□-23	3.2	8.4	6.7	9.5	3.3	5.5	9.4	10.0	36.6	5.1	11.8	36.4	33.9	11.0	15.4	8.8	10.1	13.5	13.6	15.1	5.5	9.6	5.2
AS1002FS□-04	4	9.3	7.7	10.0					37.6														5.5
AS1002FS□-06	6	11.6	9.7	12.0					40.1	6.1	12.8	37.4	34.9				12.3						6.6
AS2002FS□-04	4	9.3	7.7	10.0	3.3	5.5	12.0	12.0	41.3	6.3	13.4	44.5	43.0	12.6	17.0	10.5	12.3	13.5	20.0	21.5	6.5	15.0	9.5
AS2002FS□-06	6	11.6	9.7	12.0					43.1														10.4
AS2052FS□-06	6	12.8	11.5	—	4.3	7.8	13.0	16.0	54.2	7.6	17.2	49.0	47.6	17.0	22.5	12.0	16.1	17.0	21.5	24.0	7.8	16.2	16.0
AS2052FS□-08	8	15.2	13.5	—					57.2	8.5	18.1	49.9	48.5					19.0					18.4
AS3002FS□-06	6	13.2	11.5	—	4.3	8.0	16.6	20.0	60.0	9.8	21.7	55.7	54.3	22.0	25.0	12.0	20.5	17.0	24.5	28.5	9.3	19.2	23.8
AS3002FS□-08	8	15.2	13.5	—					65.0									19.0					26.0
AS3002FS□-10	10	18.5	16.5	—					70.4									21.0					30.6
AS3002FS□-12	12	20.9	18.5	—					76.0	10.9	22.8	56.8	55.4				22.1	22.0					34.2
AS4002FS□-10	10	18.5	16.5	—	4.3	8.0	18.8	26.0	76.9	11.3	23.7	64.3	62.7	28.0	33.0	14.0	26.2	21.0	26.0	29.0	10.0	19.0	42.5
AS4002FS□-12	12	21.7	18.5	—					81.3									22.0					47.9

註) 參考尺寸

英吋尺寸

型式	適用氣壓管外徑ød	D1	釋放套尺寸 øX(X)	釋放套尺寸 Y	D2	D3	D4	D5	L1	L2	L3	L4註) MAX.	L4註) MIN.	L5	L6	L7	L8	M1	W1	W2	X1	X2	質量(g)
AS1002FS□-01	1/8"	8.4	6.7	9.5	3.3	5.5	9.4	10.0	36.6	5.1	11.8	36.4	33.9	11.0	15.4	8.8	10.1	13.5	13.6	15.1	5.5	9.6	5.2
AS1002FS□-03	5/32"	9.3	7.7	10.0					37.6														5.5
AS1002FS□-07	1/4"	12	10.9	—					40.1	6.2	12.9	37.5	35.0				12.8						6.7
AS2002FS□-03	5/32"	9.3	7.7	10.0	3.3	5.5	12.0	12.0	41.3	6.3	13.4	44.5	43.0	12.6	17.0	10.5	12.3	13.5	20.0	21.5	6.5	15.0	9.5
AS2002FS□-07	1/4"	12	10.9	—					43.2	6.5	13.6	44.7	43.2				12.8						10.6
AS2052FS□-07	1/4"	13.2	12.0	—	4.3	7.8	13.0	16.0	53.4	7.6	17.2	49.0	47.6	17.0	22.5	12.0	16.1	17.0	21.5	24.0	7.8	16.2	16.4
AS2052FS□-09	5/16"	15.2	13.5	—					57.2	8.5	18.1	49.9	48.5					19.0					18.4
AS3002FS□-07	1/4"	13.2	12.0	—	4.3	8.0	16.6	20.0	59.0	9.8	21.7	55.7	54.3	22.0	25.0	12.0	20.5	17.0	24.5	28.5	9.3	19.2	23.6
AS3002FS□-09	5/16"	15.2	13.5	—					65.0									19.0					26.0
AS3002FS□-11	3/8"	18.5	16.0	—					69.8									21.0					38.1
AS4002FS□-11	3/8"	18.5	16.0	—	4.3	8.0	18.8	26.0	76.9	11.3	23.7	64.3	62.7	28.0	33.0	14.0	26.2	21.0	26.0	29.0	10.0	19.0	50.2
AS4002FS□-13	1/2"	21.7	20.0	—					81.3									22.0					57.4

註) 參考尺寸

外形尺寸圖

L型托架
單側托架使用時

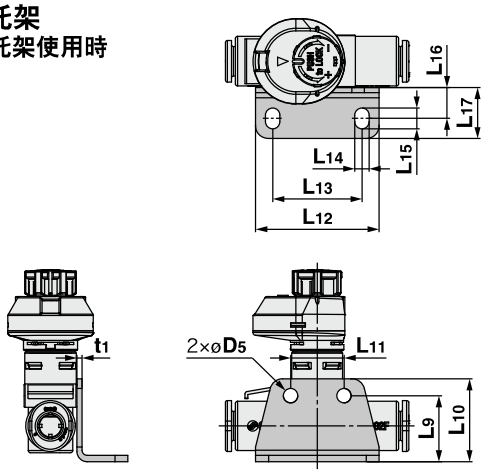

DIN軌道對應托架
單側托架使用時

AS1002FS□
AS2002FS□

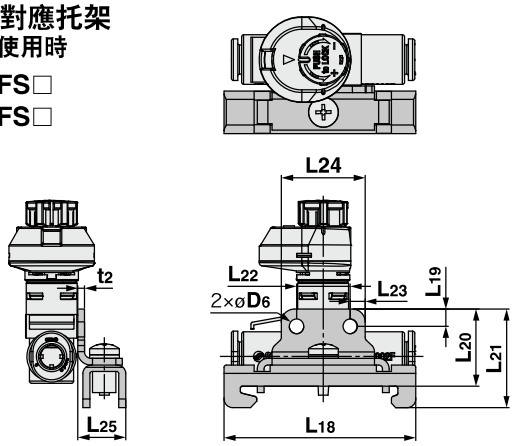

AS2052FS□
AS3002FS□
AS4002FS□

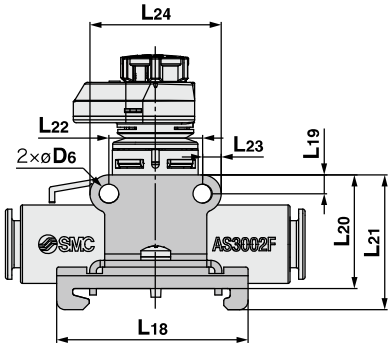

型式	適用系列	D5	L9	L10	L11	L12	L13	L14	L15	L16	L17	t1
AS-10L	AS1002FS□	3.4	14.8	18.3	11	27.5	19.5	3.4	4.9	7.3	12	1
AS-20L	AS2002FS□		15.6	19.6	12.6	29	21					1.2
AS-25L	AS2052FS□	4.5	19.6	24.6	17	38	28	4.5	6.5	9.5	15.5	
AS-30L	AS3002FS□		24.8	29.8	22	43	33					1.4
AS-40L	AS4002FS□		25.7	30.7	28	49	39					

型式	適用系列	D6	L18	L19	L20	L21	L22	L23	L24	L25	t2
AS-10D	AS1002FS□	3.4	45	3.5	18.2	23.2	11	3.5	18	11.3	1.6
AS-20D	AS2002FS□				18.6	23.6	12.6		19.6		
AS-25D	AS2052FS□	4.5		4.4	22	27	17	4.4	25.8		
AS-30D	AS3002FS□				27.2	32.2	22		30.8		
AS-40D	AS4002FS□				28.1	33.1	28		36.8		

底座安裝用連接器
型式：AS-□□A

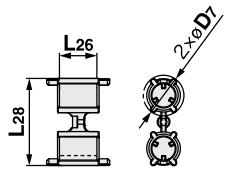

型式	適用系列	D7	L26	L28
AS-10A	AS1002FS□	9.2	4	18.7
AS-20A	AS2002FS□	9.4	8.8	20.4
AS-25A	AS2052FS□	11.4	6.3	27
AS-30A	AS3002FS□	11.8	5.9	32.1

※AS4002FS□，不需連接器就可安裝。

直接安裝用連接器
型式：AS-□□A1

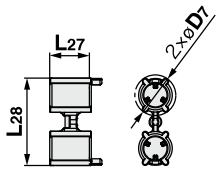

型式	適用系列	D7	L27	L28
AS-10A1	AS1002FS□	9.2	4.5	18.7
AS-20A1	AS2002FS□	9.4	9.3	20.4
AS-25A1	AS2052FS□	11.4	7.1	27
AS-30A1	AS3002FS□	11.8	6.4	32.1

※AS4002FS□，不需連接器就可安裝。

L型托架
兩側托架使用時

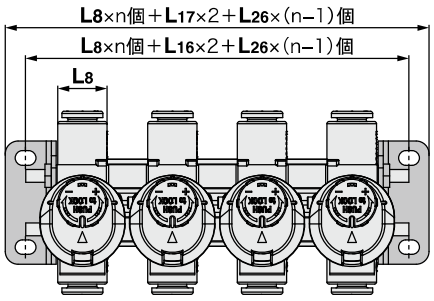

※1 L8請參照P.6。
※2 圖為L型托架2個與連接器、用底座用長螺牙螺栓組連結的狀態。
底座用長螺牙螺栓組，請參照P.4。
※3 刻度窗方向90°·270°型，無法連結使用。

DIN軌道對應托架
兩側托架使用時

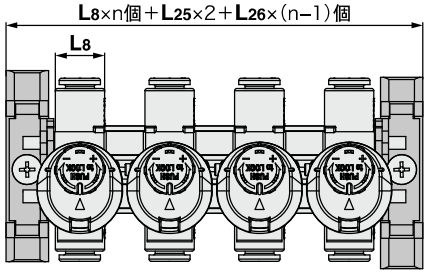

※1 L8請參照P.6。
※2 圖為DIN軌道對應托架2個與連接器，用底座用長螺牙螺栓組連結的狀態。
底座用長螺牙螺栓組，請參照P.4。
※3 刻度窗方向90°·270°型，無法連結使用。

連接器
直接安裝時

※安裝面與上蓋干涉時使用。

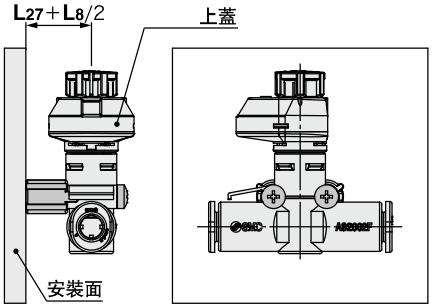

※1 L8請參照P.6。
※2 AS4002FS，不需連接器就可直接安裝。

附刻度調速閥
不鏽鋼系列
直線型
AS-FSG Series

RoHS

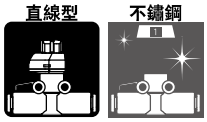

型式

型式	適用氣壓管外徑											
	公釐尺寸						英吋尺寸					
	3.2	4	6	8	10	12	1/8"	5/32"	1/4"	5/16"	3/8"	1/2"
AS1002FSG	●	●	●				●	●	●			
AS2002FSG		●	●					●	●			
AS2052FSG			●	●					●	●		
AS3002FSG			●	●	●	●			●	●	●	
AS4002FSG					●	●					●	●

規格

使用流體	空氣
保証耐壓力	1.5MPa
最高使用壓力	1MPa
最低使用壓力	0.1MPa
周圍溫度及使用流體溫度	−5～60°C(不結冰)
適用氣壓管材質	尼龍、軟尼龍、聚氨酯註)、FEP、PFA

註)軟尼龍·聚氨酯，請注意最高使用壓力。
（詳細請參照網頁**WEB目錄**或Best Pneumatics No.⑥。）

流量及音速傳導

型式		AS1002FSG□			AS2002FSG□		AS2052FSG□		AS3002FSG□				AS4002FSG□	
氣壓管外徑	公釐尺寸	ø3.2	ø4	ø6	ø4	ø6	ø6	ø8	ø6	ø8	ø10	ø12	ø10	ø12
	英吋尺寸	ø1/8"	ø5/32"	ø1/4"	ø5/32"	ø1/4"	ø1/4"	ø5/16"	ø1/4"	ø5/16"	ø3/8"	—	ø3/8"	ø1/2"
C值：音速傳導 $dm^3/(s\cdot bar)$	自由流向	0.3	0.4	0.6	0.4	0.6	1.0	1.2	1.1	1.6	2.2	2.6	2.4	3.5
	控制流向	0.3			0.4	0.6	1.0	1.2	1.3	1.9	2.7	3.3	2.8	4.1
b值：臨界壓力比	自由流向	0.3	0.2		0.3	0.1	0.2		0.2				0.3	0.2
	控制流向	0.2	0.3	0.4	0.2		0.2	0.3	0.1		0.2		0.1	0.2

本體的流動方向的記號

JIS記號

註1) C值、b值為控制流向全開狀態及自由流向針閥全閉狀態的值。

型號表示方法

AS 200 2 F S G 1 − 06

本體尺寸

100	M5基準
200	1/8基準
205	1/4基準
300	3/8基準
400	1/2基準

附刻度

不鏽鋼規格(SUS303)

註1) 外觀識別以釋放套的顏色做識別。
不鏽鋼規格：白色
註2) 英吋尺寸也是白色。

適用氣壓管外徑註1)

公釐尺寸		英吋尺寸	
23	ø3.2註2)	**01**	ø1/8"
04	ø4	**03**	ø5/32"
06	ø6	**07**	ø1/4"
08	ø8	**09**	ø5/16"
10	ø10	**11**	ø3/8"
12	ø12	**13**	ø1/2"

註1) 適用氣壓管外徑的選定，請以型式表(上記)做確認。
註2) 請使用ø1/8"的氣壓管。

刻度窗方向

無記號	0°	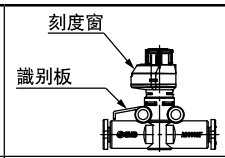	**2**	90°	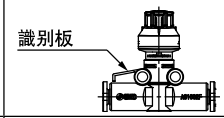
1	180°	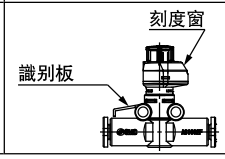	**3**	270°	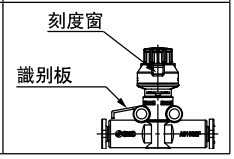

外形尺寸圖、流量特性、選配與標準(黃銅型)相同。
關於底座(DIN軌道對應托架安裝／L型托架安裝)，請參照P.4。

構造圖

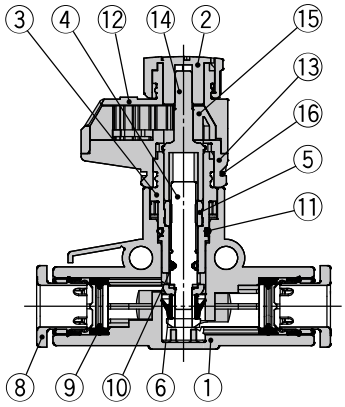

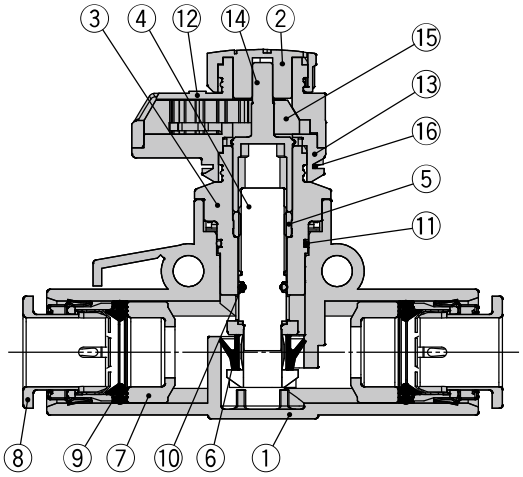

構成零件

編號	名稱	材質	備考
1	**本體A**	PBT	
2	**旋鈕**	POM	
3	**本體B**	PBT	
4	**針閥**	PBT	
5	**針閥導軌**	不鏽鋼	
6	**U形密封圈**	HNBR	
7	**連接塊**	PBT註)	
8	**卡匣**	—	
9	**密封圈**	NBR	
10	**O形環**	NBR	
11	**O形環**	NBR	
12	**上蓋A**	POM	
13	**上蓋B**	POM	
14	**齒輪**	PPS	
15	**刻度齒輪**	POM	
16	**固定夾**	不鏽鋼	

註) AS3002FS□-11、AS4002FS□-11、AS4002FS□-13為不鏽鋼。

L型托架

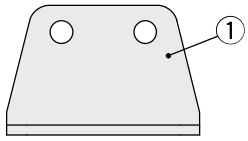

構成零件

編號	名稱	材質
1	**托架**	鋼帶

DIN軌道對應托架

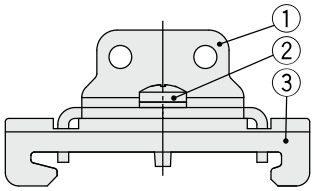

構成零件

編號	名稱	材質
1	**托架**	鋼帶
2	**十字槽小盤頭螺絲**	鋼線
3	**固定金具**	鋼帶

調速閥用固定座
TMH Series

附快速接頭調速閥(直線式)的固定座。

可單品的固定

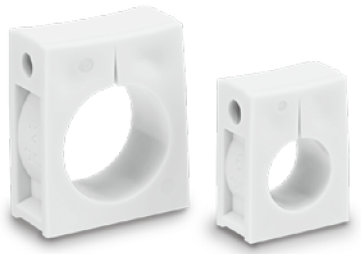

●固定座安裝

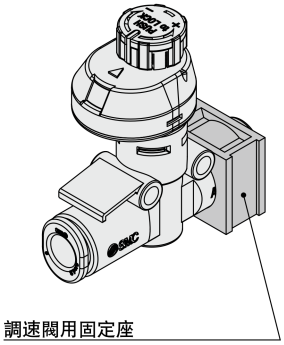

規格

周圍溫度	−20～60°C
材質	聚丙烯
顏色	白

附屬品／安裝用十字槽小盤頭螺絲(鉻酸鋅處理)

型式		尺寸(公稱徑×長度)	支數
公釐尺寸	英吋尺寸		
TMH-23J	TMH-01J	M3×15	1
TMH-04J	TMH-03J		
TMH-06J	TMH-07J	M3×20	
TMH-06	TMH-07	M4×25	
TMH-08	TMH-09		
TMH-10	—	M4×35	
TMH-12	TMH-13		

系列

依下表，選定各種調速閥適用的固定座／TMH。

公釐尺寸

氣壓管尺寸 / 適用系列	適用氣壓管					
	23	04	06	08	10	12
	ø3.2	ø4	ø6	ø8	ø10	ø12
AS1002FS□	TMH-23J	TMH-04J	TMH-06J			
AS2002FS□						
AS2052FS□			TMH-06	TMH-08		
AS3002FS□			TMH-07		TMH-10	TMH-12
AS4002FS□						TMH-13

註) AS1002FS□-02沒有適用的固定座TMH。

英吋尺寸

氣壓管尺寸 / 適用系列	適用氣壓管					
	01	03	07	09	11	13
	ø1/8"	ø5/32"	ø1/4"	ø5/16"	ø3/8"	ø1/2"
AS1002FS□	TMH-01J	TMH-03J	TMH-07J			
AS2002FS□						
AS2052FS□			TMH-07	TMH-09		
AS3002FS□					TMH-10	
AS4002FS□						TMH-13

外形尺寸圖

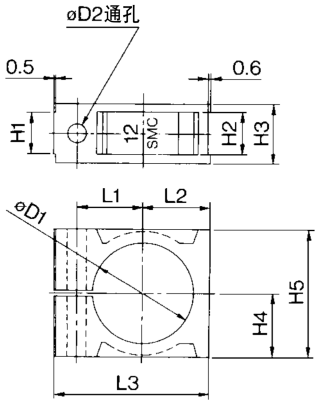

型式		øD1	øD2	H1	H2	H3	H4	H5	L1	L2	L3	記號
公釐尺寸	英吋尺寸											
TMH-23J	TMH-01J	8.5	3.3	4.5	4.6	7.5	6	12	7.2	6.6	18	1/8J
TMH-04J	TMH-03J	9.4										4 5/32J
TMH-06J	—	11.7	3.3	6.3	6.4	9.3	7.7	15.4	8.5	8.3	21	6J
—	TMH-07J	12.1										1/4J
TMH-06	—	13.1	4.3	7.1	7.2	11.1	10	20	11	10.6	26.5	6
—	TMH-07	13.5										1/4
TMH-08	TMH-09	15.5										8 5/16
TMH-10	—	18.8	4.3	9.5	9.6	13.5	14	28	14.2	14.6	34	10
TMH-12	—	21.2										12
—	TMH-13	22										1/2